国際画像機器展2023
ご出展の手引き

主催／アドコム・メディア株式会社
後援／日本映像処理研究会
日本インダストリアルイメージング協会

ご出展の手引き

1. 会期と会場

1. 会　期　　2023年12月6日(水)- 8日(金) 午前10:00-午後5:00
2. 会　場　　パシフィコ横浜 展示ホール[D](6,700m^2) 神奈川県横浜市西区みなとみらい1-1-1
3. 同時開催セミナー　国際画像セミナー
   IAJ-A3 共同開催 画像技術セミナー
   ViEW2023 ビジョン技術の実利用ワークショップ ※ハイブリッド開催

2. ブース仕様

●テーブルトップブース、光源・照明ゾーン指定テーブルトップブースの1小間の寸法は以下の通りです。

・テーブルトップブース

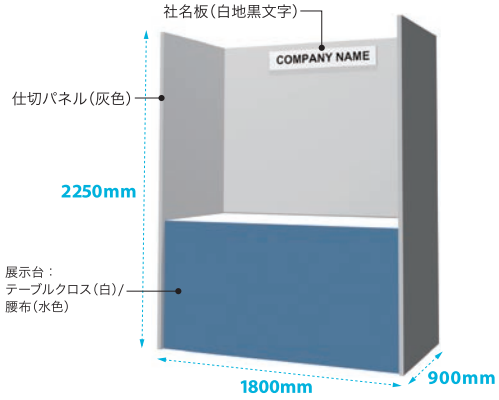

・光源・照明ゾーン指定テーブルトップブース

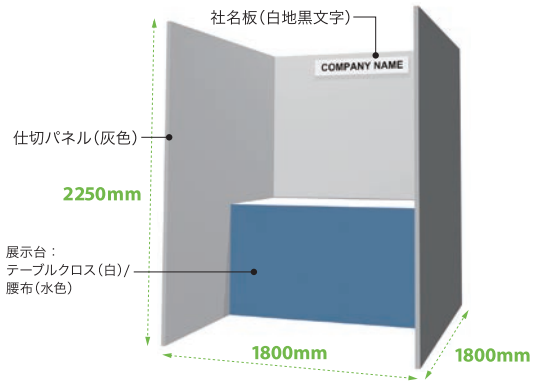

※社名板は搬入日に各ブースの展示台の上に画鋲とあわせてご用意させていただきますので、小間内にご自由にお貼りください。
（小間内スペースからは、はみ出さないようにお願いいたします）
※社名板は材質上、反り返る可能性がございますので、左右両端2ヶ所を画鋲でお留めください。
※テーブルトップブース角小間の通路側にサイドパネルはありません。取り付けをご希望の場合は、その旨を必ず「電気工事申込書」にご記入ください。
※光源・照明ゾーン指定テーブルトップブースはサイドパネルを外すことができません。
※サイド・バックパネルの材質は角材にベニヤを張った中空となっておりますので、壁面への釘、ねじの使用はできません。
画鋲かテープをご使用ください。画鋲等でも留めることができない場合、パネル上端から鎖等で吊してください。
（鎖やフックは出展各社でご用意ください）なお、パネル厚は35mm～38mmで、耐荷重は20kgです。
※展示台は **耐荷重50kg** です。
※展示台の下は空いておりますので梱包材等の収納が可能です。

●カタログスタンド付きテーブルトップブース（1小間出展社限定）の寸法は以下の通りです。

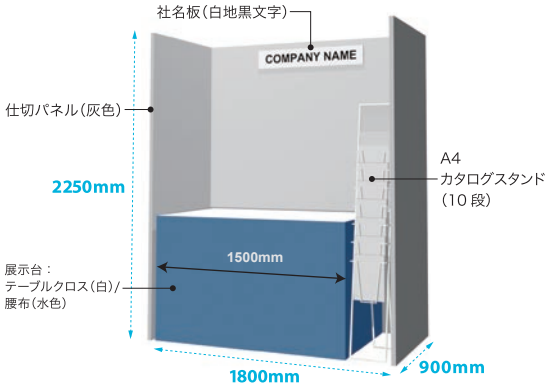

※社名板は搬入日に各ブースの展示台の上に画鋲とあわせてご用意させていただきますので、小間内にご自由にお貼りください。
（小間内スペースからは、はみ出さないようにお願いいたします）
※社名板は材質上、反り返る可能性がございますので、左右両端2ヶ所を画鋲でお留めください。
※角小間の通路側にサイドパネルはありません。取り付けをご希望の場合は、その旨を必ず「電気工事申込書」にご記入ください。
※サイド・バックパネルの材質は角材にベニヤを張った中空となっておりますので、壁面への釘、ねじの使用はできません。画鋲かテープをご使用ください。画鋲等でも留めることができない場合、パネル上端から鎖等で吊してください。（鎖やフックは出展各社でご用意ください）
なお、パネル厚は35mm～38mmで、耐荷重は20kgです。
※展示台（W1500×D900×H740）は**耐荷重50kg**です。
※展示台の下は空いておりますので梱包材等の収納が可能です。

●初出展社限定トライアルブース（初出展社／1小間限定）の寸法は以下の通りです。

※社名板は搬入日に各ブースに画鋲とあわせてご用意させていただきますので、
小間内にご自由にお貼りください。
（小間内スペースからは、はみ出さないようにお願いいたします）
※社名板は材質上、反り返る可能性がございますので、左右両端2ヶ所を画鋲でお留めください。
※角小間の通路側にサイドパネルはありません。取り付けをご希望の場合は、その旨を必ず「電気工事申込書」にご記入ください。
※サイド・バックパネルの材質は角材にベニヤを張った中空となっておりますので、壁面への釘、ねじの使用はできません。画鋲かテープをご使用ください。画鋲等でも留めることができない場合、パネル上端から鎖等で吊してください。（鎖やフックは出展各社でご用意ください）
なお、パネル厚は35mm～38mmで、耐荷重は20kgです。
※展示台等は別途レンタルも可能です。※別紙参照（有料、要申込）

●パッケージブース、スペースのみ1小間の寸法は以下の通りです。

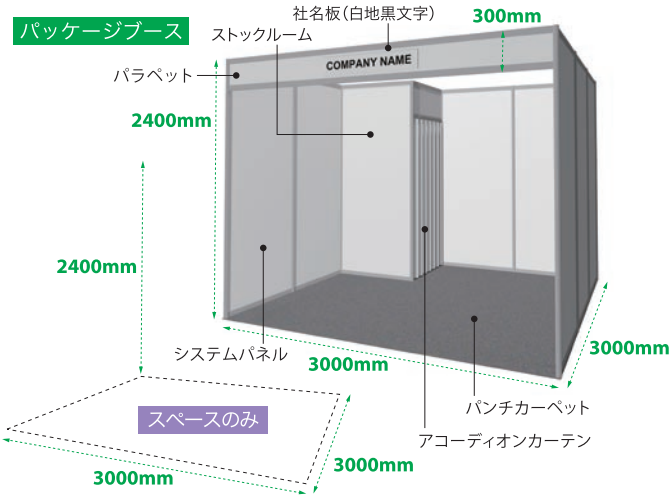

・パッケージブース

※ストックルームが不要の場合、また、角小間の出展社の方は、
袖パネルの要・不要について、電気工事申込書に必ずご記入ください。

※パッケージブースはシステムパネルを使用のため、
壁面（厚さ3mm）に釘・ビス・ピン・画鋲等を使用することはできません。
壁面パネルを損傷した場合は実費〈1枚￥9,900（税込）〉を請求させていただきます。また壁面に経師紙を貼る場合は、別途木工パネルを建て、その上から貼っていただくようお願い申し上げます。

※壁面にポスター・パネル等を貼る場合は、セロハンテープ・マジックテープ・両面テープ等でお貼りください。重いパネル・製品等を取り付ける場合は、上端からチェーン・S管（各社でご用意ください）等で吊してください。
耐荷重は10kgです。
※展示台等は別途レンタルも可能です。※別紙参照（有料、要申込）

・スペースのみ

※寸法は3,000（W）×3,000（D）×2,400（H）mmです。
※自社施工を行う際の装飾は**高さを2,400mmに統一していただくようご留意ください。**

●動画展示ブース1小間の寸法は以下の通りです。

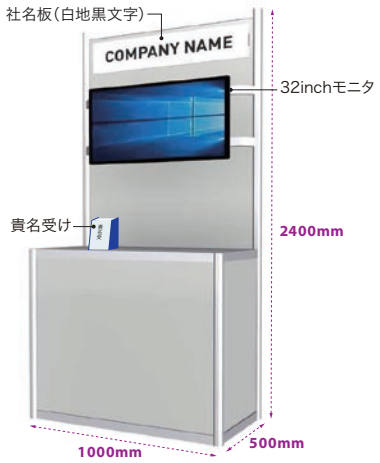

※32インチモニター（スピーカー、メディアプレイヤー内蔵）、通常文字社名板
（1小間につき1枚）、貴名受けは事務局でご用意いたします。
※展示台にカタログなどを最大3種類まで平置きすることが可能です。（残部の返送はいたしません）
送付先と締切はカタログ展示にある【カタログ送付先】を参照ください。
※製品・機器の展示、説明員の常駐はできません。
●ご提出いただくPR映像について
会期中常時ループ放映いたします。また、出展各社にアップロードしていただく展示ブースPR動画と同様に、展示会Webサイトに公開いたします。
●入稿形態
※動画仕様：MP4 ファイル（音声収録可）／アスペクト比：16:9 ／解像度：1920×1080
※最大５分までで作成ください。（集中した視聴に適した２～３分程度を推奨いたします）
※動画ファイルは事務局に事前にご提出ください。

【提出期限】2023年11月30日(木) 17:00 迄
【提　出　先】アドコム・メディア(株) 国際画像機器展2023事務局
exhibit@adcom-media.co.jp

●カタログ展示の仕様は以下の通りです。

※最大3種類のカタログを展示いたします。
カタログスタンド、通常文字社名板（1枠につき1枚）をご用意いたします。
※会社概要や貴社製品・サービスを紹介したカタログなど最大3種類まで展示し、
ご自由にお持ちいただきます。（残部の返送はいたしません）
※厚さが20mm以上のカタログはお受けできません。
※説明員の常駐はできません。

【カタログ送付先】
2023年12月5日(火) 必着
〒220-0012　横浜市西区みなとみらい1-1-1
パシフィコ横浜 展示ホールD 部屋番号D11
国際画像機器展2023 事務局 宛
※残部の返送はいたしません

<特記事項>

●パッケージブース、スペースのみに限り、出品製品の高さを3,300mm まで可とします。（装飾は2,400mm まで）
事前に事務局に出品製品の概要・図面等を提出の上、ご相談ください。ただし、他の出展ブースに影響があるなど事務局が判断した場合、お断りさせていただくことがございます。

●アームスポットライトなどブース内照明の使用が可能です。別途「電気工事申込書」にてお申し込みください。
また搬入日当日のブース内照明のお申し込み・追加はできませんので、あらかじめご了承ください。

●搬入日または会期中に、基礎小間・電気工事に関して不都合や不具合等ございましたら、ご遠慮なく事務局までお越しください。（事務局の場所は5ページ「展示ホール平面図」をご参照ください）

<禁止事項>

●小間外にはみ出す装飾・展示物の設置
●電源タップ・延長コードのお持ち込み及び使用
●マイク・拡声器を使用したデモンストレーション
●その他、他の出展社の迷惑となる行為

3. バックヤードストックルームのご利用案内

カタログ類・梱包材などを収納する専用ストックルームを確保することで、
展示ブースをより効果的に活用するスペースが生まれます。

<ご注意>
会場内の共有スペース(通路・商談コーナー・休憩スペースなど)には荷物を置くことはできません。自社小間内に保管するか、コインロッカーもしくはバックヤードストックルームをご利用ください。

●小間寸法：
約2,000（W）×1,000（D）×2,100（H）mm
※開口寸法：900（W）×1,900（H）mm 1枠2m²／外開きドア（鍵付き）、
社名板（1枠につき1枚）は事務局でご用意いたします。

●利用料金：
1枠につき55,000円（税込）※複数お申し込みの場合、連結可能です。

●利用期間：
2023年12月5日（火）9:00～12月8日（金）17:00迄[予定]

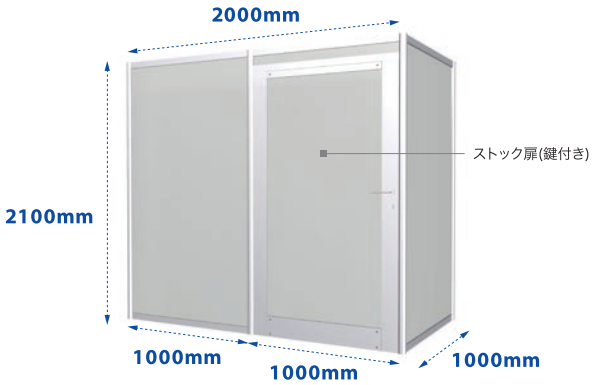

4. インターネット回線のご利用案内

事前に回線のお申込みをいただいている場合、12月5日(火)～12月8日(金)展示会終了時迄ご利用いただけます。

5. 専用商談コーナー・会議室のご利用案内

貴社専用でお使いいただける、専用商談スペースをご用意します。
現在の空き室状況など詳細につきましては、展示会事務局【exhibit@adcom-media.co.jp】までお問い合わせください。

6. 電気・電力のお申込方法

展示物の実演に必要な電気配線につきましては、**【11月2日(木)】**までに別紙の「電気工事申込書」を(株)アドヴァンス企画宛にE-mailもしくはFAXでご送付の上、お申し込みください。

(株)アドヴァンス企画　gazou@adv-ex.jp ／ TEL 03-3669-2795／FAX 03-3669-2668

電気工事に関する料金（すべて税込金額）は下記の通りです。展示会終了後にご請求申し上げます。

●電気工事代：お申し込みkW数×16,500円（0.1kW単位となりますが、1kW以下の場合は、繰り上げて1kWとして計算します）

●コンセント代：10の位のW数は繰り上げになります。
・100V（アース無/～1.5kW、差込口2個）3,850円
・100V（アース付/～1.5kW、差込口2個）4,400円
・200V（～3kW、単相・三相とも）7,700円

●アームスポットライト代（電球色）：3,300円（1灯。コンセント、取付代込）
●アームスポットライト代（昼光色）：5,720円（1灯。コンセント、取付代込）
●電力使用料：お申し込みkW数×2,200円（0.1kW単位）

例)
100Vアース付コンセント2個(0.3kW、0.4kW)
アームスポットライト1灯(0.1kW)お申し込みで
16,500円×1kW= 16,500円
4,400円×2個 = 8,800円
3,300円×1灯 = 3,300円
2,200円×0.8kW=1,760円
合計で30,360円(税込)になります。

※角小間周辺に分電盤を設置いたします。電源入切は事務局にて行いますので、【分電盤の周囲の柵に物を置いたり、本体に直接お手を触れたりしない】ようお願いいたします。

※複数のブースで1台の分電盤を共有いたします。誤って電源を切り、他社の出品物を故障させる事例が過去に発生しておりますので、くれぐれもご注意ください。

7. 出品物の搬入と搬出について

場内の搬入・搬出は次の要領で行ってください。搬入出時に限り、無料駐車場をご用意しております。
全ての車両は必ず「車両証（※社名、小間番号、電話番号記載）」を警備員から見える位置にご掲示ください。
※車両証は展示会Webサイト「ダウンロード」ページにご用意しております。

搬入／搬出

搬入：**2023年12月5日(火) 午前9:00より午後7:00**まで。
搬出：**2023年12月8日(金) 午後5:30より午後8:00**まで。
※車両は6ページ「展示ホール搬入出車両動線図」の搬入口①②より入場し、③から搬出してください。
※会場の設営（基礎施工）は2023年12月4日(月)に行いますので、出展社の搬入はできません。
◎台車は出展各社でご用意ください。※会場には台車のご用意がございません。
◎搬入・搬出の際、運転手は車から離れないでください。
◎搬入・搬出車両は、出品物を搬入し次第、速やかに無料駐車場等に移動してください。
◎搬入・搬出車両は、必ず警備員の指示に従ってください。
◎事故防止のため、メイン通路および車止めエリア以外の車両の通行を禁止いたします。
◎出品物の開梱は、なるべく割当ブース付近で行い、他出展社の妨げにならないようご留意ください。
※通路上に放置してある物品は、廃品として処理することがありますのでご注意ください。
※梱包材は、展示台の下に収納するかお持ち帰りください。
※別途有料のバックヤードストックルームのご用意がございます（要事前予約）。

イベント輸送サービス **＜お申し込み締切日：2023年11月10日(金)＞**

搬入出の際に便利な、梱包材回収などのサービスがあるイベント輸送サービス（予約制）をご用意しました。
詳しくは別紙「イベント輸送サービス」のご案内をご覧ください。
※搬入の際に他の宅配業者をお使いいただく場合は、下記送り先住所を明記し、出展ブース前に届くようご手配ください。
※荷物の到着する時間帯には、お受取人様がブースにいるようにしてください。

〒220-0012　横浜市西区みなとみらい1-1-1
パシフィコ横浜　展示ホールD　国際画像機器展2023【貴社小間番号】【貴社名】

8. 会場および出品物の管理

事務局では会場内外の警備に万全を期して当りますが、出展各社におかれましても十分に自主的な事故防止対策をお願いいたします。事務局は、出品物の盗難・紛失・火災損傷など、出展社の損害に対しての責任は一切負いかねます。 万が一事故が発生した場合の損害賠償は、出展社の負担となります。従いまして、あらかじめ出品物の保護に必要な保険やその他の措置を講じておいていただきますよう、重ねてお願い申し上げます。
※上記の理由から、事務局でお品物をお預かりすることはできかねますので、ご了承ください。

1F　展示ホール平面図

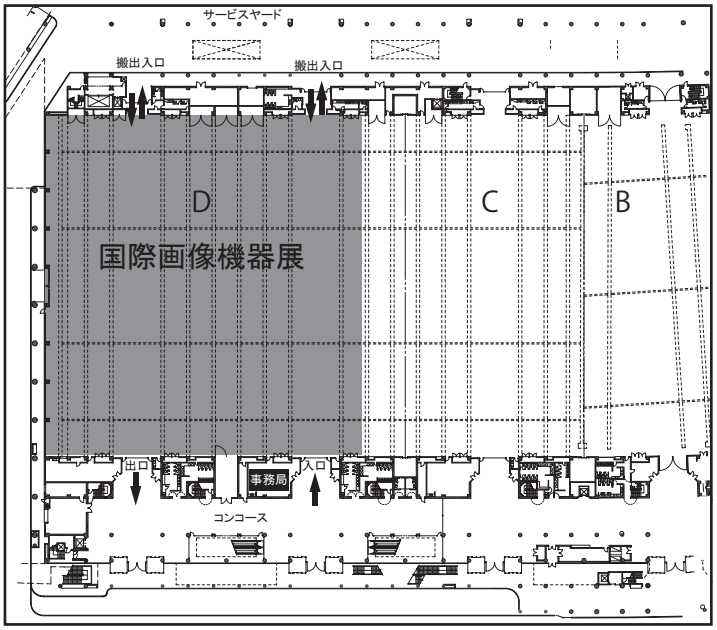

天井有効高	最高部19m　最低部13m
床耐荷重	5t/m² ※床ピットから20㎝のエリアは１t/㎡　床材質＝コンクリート
平均照度	500ルクス

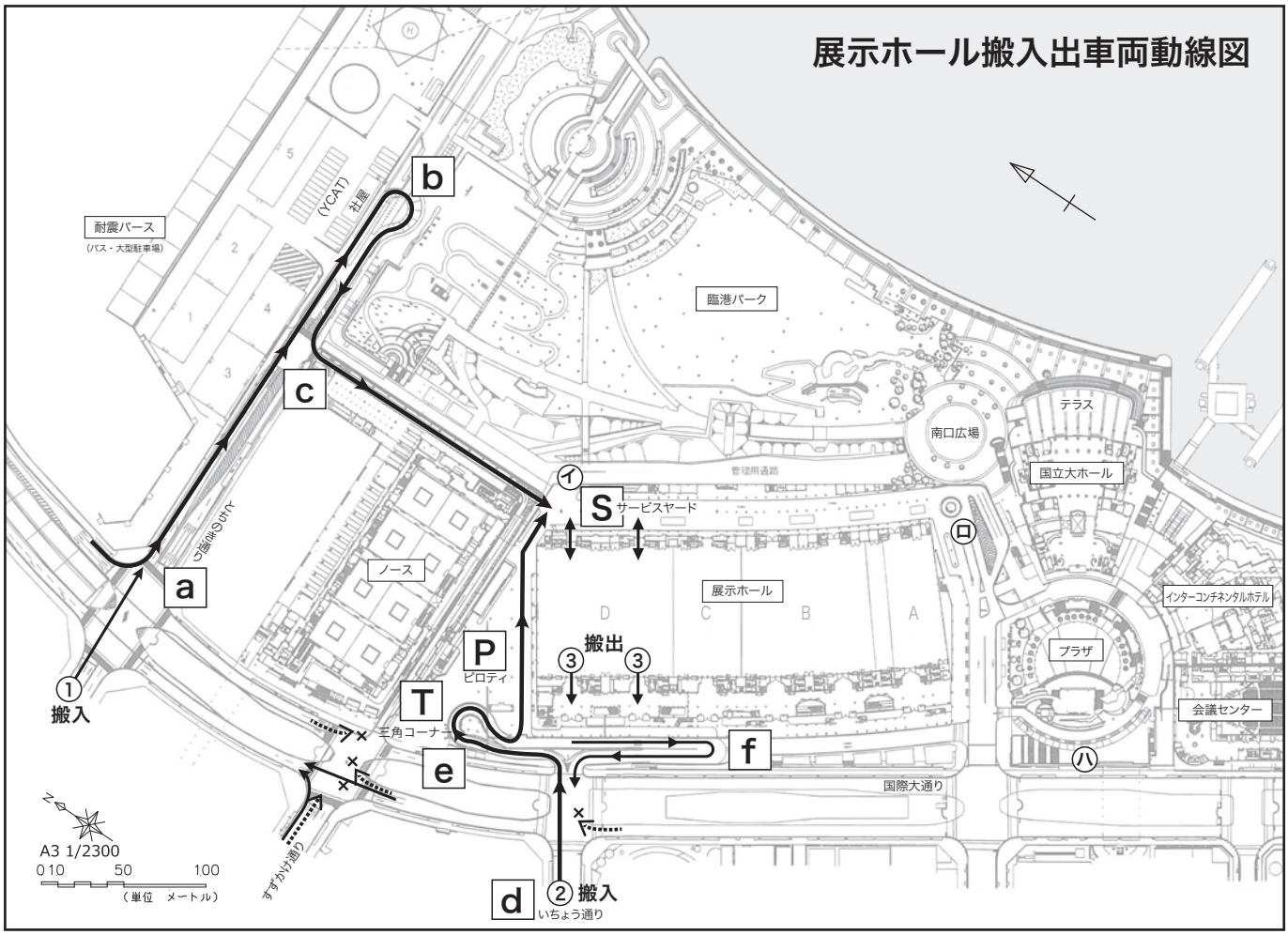

【搬入】展示会場へのルートは2通りございます。
①とちのき通り（図中 a ）から進入 → b（駐車場脇）を回り → c（ノース搬入口）→ S（サービスヤード）へ直進してください。（誘導看板、警備員の指示に従ってください。） ※車両で展示会場に進入できます。
②いちょう通り（図中 d ）から進入 → e を通り、 P （ピロティ）を抜ける → S（サービスヤード）から入口へ進入。
【搬出】展示会場から一般道へ抜けるルート。
③会場前構内道路→ f を通り→ d （いちょう通り）へ。

※車両証のご提示により、P ピロティ(搬入出日のみ)・T 三角コーナー(搬出日のみ)に無料で駐車できます。
※停め置きはできません。
※警備員や誘導看板の指示に従ってください。動線の一部は変更になる可能性がございます。

◆駐車施設（有料）

駐車施設は下記の通りです。搬入出の時間帯以外は下記駐車場をご利用ください。
なお、こちらは公共駐車場のため、施設の利用以外の方も数多く利用します。ご了承ください。

場　所	台　数	入　口	備　考
みなとみらい公共駐車場	1,154台	サービスヤード北西部　図中㋑ タクシープール脇　図中㋺ プラザロータリー脇　図中㋩	高さ2.1m、長さ6.0m 重さ4.0t以下 車幅2.2mを超える 車両の進入は不可

料金：普通車　280円／30分　※平日割引　最大1,600円（7:00～22:00）

詳細→ https://www.pacifico.co.jp/access/parking
お問い合わせ→駐車場管理事務所　☎ 045-221-1301（9:00～18:00）　夜間窓口　☎ 045-221-2127

9. 出展社証配布方法

会場内に入場いただく出展(アテンド)ご担当者様につきまして、お名刺と交換にて出展社証の配布をさせていただきます。

※12月6日(水)～8日(金)【8:00～10:00】、会場入口付近に出展社専用カウンターを設けますので「お名刺2枚」をお持ちください。
※10:00以降にお越しになった場合は展示会事務局内にて発行いたします。
※12月5日(火)の搬入日に出展社証は不要です。

10. 来場者区分（来場者証色分け）

赤色･･･ユーザー　緑色･･･メーカー　黄色･･･ディーラー　紺色･･･公官庁･団体･学校、その他

11. より効果的な展示会にするために

事務局では、関連媒体への広告出稿、Webサイト、SNSでの告知、メールニュースの配信、検索ポータルサイト「画像機器総覧」等により来場者数の確保に取り組みます。
※X（旧Twitter）：@adcommedia　＃ITE　facebook：アドコム･メディア株式会社

＜ご出展の皆様へ＞
本展示会は入場無料の登録制になります。事前に来場登録をいただいた方へはQRコード付きの招待メールをお送りし、ご来場の際はこのQRコードを使用して、無人発券機にて来場者証の発行を行います。
出展各社からお声掛けの際はWebサイトより事前登録することをお伝えいただきたく、何卒お願い申し上げます。

＜来場者登録はこちらから＞
https://www.adcom-media.co.jp/ite/registry/　**※会期中も来場者登録は可能です。**

12. ブース受付システム

来場者証に記載されているQRコードをスマートフォンのカメラで読み取ることで、ブース訪問者の情報管理が行えるオプションサービスをご用意いたしました。
会期中･会期後における煩雑な集計作業、リスト作成を効率化し、フォロー営業のスピードアップを支援いたします。
ブースの混雑状況によってはせっかくの来場者とゆっくりと商談できない、といった状況も予測されますが、本サービスをご利用いただくことで来場者の情報取得が可能となり、潜在顧客を逃がしません。

●スマートフォンに専用アプリをインストールいただくだけで使用可能です。
（スマートフォンの機器レンタルもございます）
●訪問履歴の管理が可能（ブース訪問者情報はCSVファイルでダウンロードが可能）です。
また、受付した日付、時間も保存されるので後日確認にも便利です。
●ご来場者が提示したQRコードを読むだけで、お客様情報を取得できます。

【申込方法】
別紙ご案内にある申込書にて**11月20日(月)**までにお申し込みください。

13. 技術相談コーナー

日本映像処理研究会と出展社有志の方々のご協力をいただき、ご来場者の疑問、悩みにお答えするコーナーを設置いたします。このコーナーは、ご来場者とより直接的な接点を持っていただけるので、潜在的ニーズをつかむ絶好の機会となります。専門分野を明示して相談を受けていただきますので、画像処理全般のエキスパートでなくても結構です。展示会終了後の12月18日(月)には、相談員の方にお集まりいただき、会期中の相談案件に対して検討する「案件検討会」を実施いたします。

相談員としてご協力いただける方を募集しております。ご協力よろしくお願いいたします。

＜技術相談コーナー相談員応募フォーム＞https://forms.gle/z1ANVq1tTTffsnNH9

14. 出展社懇親会

12月6日(水) 17:30～19:00　パシフィコ横浜展示ホール2F ピザーラエクスプレスにて、出展社懇親会を開催いたします。ご出展社同士の交流、情報交換の場としてぜひご活用ください。
会費は無料（自由参加）、事前申込は不要です。
皆様のご参加をお待ちしております。

15. 国際画像機器展2023 Webサイト 『オンラインサービス（無料）』のご案内

＜Webサイトへ「事業内容」「出展の見どころ」のご掲載が可能です＞

出展社一覧の企業情報に、「事業内容」「出展の見どころ」をご掲載いただけます。
内容は何度でも修正が可能です。多くの来場予定者が来場前の情報収集に閲覧されること、
そして来場いただけない方に対しても、貴社事業、出展内容をPRいただく機会となり得ます。
ぜひご掲載をお願い申し上げます。

※掲載本文にはURLリンク先を付けて貴社製品PRなど行うことが可能です。
※締切日：2023年11月30日(木) 17:00　https://www.adcom-media.co.jp/ite/e-reg/
※登録パスワード：bF9AMdQs

＜Webサイトへ「PR動画」掲載が可能です＞

ご出展社各位の展示内容を撮影したPR動画を、国際画像機器展2023Webサイトに（2024
Webサイト公開までの期間）掲載します。展示会期間中・終了後も継続したPRが可能です。

【ご利用案内】

●展示会搬入日・会期中、自社ブースの様子を2～3分程度で撮影いただくようお願いいたします。
※動画の構成、編集は自由ですが、会期中のブースであることが前提となります。
※ご登録いただいた「出展の見どころ」に即した内容であるとより一層、閲覧者も出展内容を
イメージしやすくなるかと存じます。

●撮影動画は「出展の見どころ」ページ（ https://www.adcom-media.co.jp/ite/e-reg/）より
アップロードをお願いいたします。
※登録開始日：2023 年 12 月 6 日（水）
※登録締切日：2024 年 1 月 12 日（金）
※撮影動画はデータをアップロードいただき次第、順次掲載をいたします。
※登録パスワード：bF9AMdQs

16. 画像機器総覧（j-imaging.com）

マシンビジョン、画像処理の製品検索サイト『画像機器総覧』に、貴社製品を掲載してみませんか？
画像機器総覧に出品すると、Webサイトと展示会の両方で幅広いPRが可能です。

●最大50製品までの記事を掲載可能。
●記事は出品者様ご自身でいつでも登録・削除・変更が可能。
●国際画像機器展、画像センシング展の特設ブースでカタログ（1種類）を配布可能。
●年会費50,000円（税込55,000円）※初年度特別割引価格：30,000円（税込33,000円）

＜出品社募集中＞

※お申込みは画像機器総覧Webサイト「出品社登録」よりお願いいたします。
https://www.j-imaging.com/

※展示会場でのカタログ配布

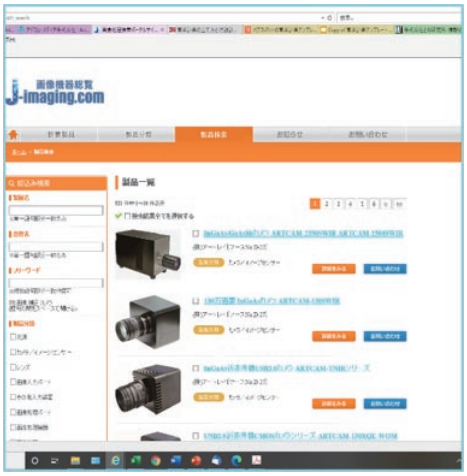

画像機器総覧

17. パシフィコ横浜の館内サービスおよびショップ＆レストランのご案内

●館内サービス

※すべての館内サービスはWebサイトにてご確認ください。
https://www.pacifico.co.jp/service#oa

＜総合案内＞

施設案内、イベント情報、観光情報などをご案内いたします。
筆談でのご案内もしております。
設置場所：会議センター2F （ 常設 8:30～18:00）、展示ホール2F（イベント開催状況によります）、
ノース 2F（イベント開催状況によります）
☎ 045-221-2155（8:30～18:00）

＜宅配便＞

国内および海外への宅配便がご利用いただけます。
パシフィコ ロジスティクス センター（展示ホール2階）
［営業時間］9:00～18:00　https://www.pacifico.co.jp/service/logicenter

＜OAコーナー＞

キンコーズ・パシフィコ横浜店でコピー・プリントアウト・スキャンなどご利用いただけます。
展示ホール2階、会議センター1階（セルフサービスコーナー）（有料）
［営業時間］9:00～18:00　https://www.pacifico.co.jp/service/kinkos

＜コインロッカー＞

館内8箇所に小中大型のコインロッカーがございます。
［利用時間］　各施設の開館時間中（イベントにより異なります）
※時間外の預け入れ・取り出しはできませんので、ご注意ください。
※イベントにより、使用できない場合がございます。
https://www.pacifico.co.jp/service/coin-locker

＜モバイルバッテリーレンタル＞

専用アプリのダウンロード不要でレンタルいただけます。
お支払いは各種キャッシュレス決済に対応しております（現金の利用不可）。
設置箇所：展示ホール2階1ゲート正面　（セブンーイレブン店舗）　https://ju-ren.jp/

●ショップ＆レストラン

※テナント営業スケジュールはWebサイトにてご確認ください。
https://www.pacifico.co.jp/shop

＜みなとみらい21共通飲食券＞

みなとみらい21地区を中心とする加盟飲食店約230店舗でご利用いただける飲食券を、パシフィコ横浜が発行しています。加盟店には、店頭に「みなとみらい21共通飲食券取扱店」の表示がございます。

https://lp.pacifico.co.jp/hubfs/support/info_mealtickt.pdf　1シート：1,000円（250円×4枚綴り）

＜事前販売＞みなとみらい21共通飲食券事務局
［営業時間・平日］9:00～18:00　☎ 045-223-2360　mealticket@pacifico.co.jp
＜当日販売＞パシフィコ ロジスティクス センター（パシフィコ横浜 展示ホール2F　コンコース ）
［営業時間］9:00～18:00　☎ 080-5045-9651　※現金のみの販売

パシフィコ横浜
PACIFICO YOKOHAMA

パシフィコ横浜 周辺マップ
PACIFICO YOKOHAMA MAP

〒220-0012
横浜市西区みなとみらい1-1-1

総合案内 ☎045-221-2155
交通案内 ☎045-221-2166

1-1-1 Minatomirai, Nishi-ku,
Yokohama 220-0012, Japan
Information ☎+81(45)221-2155

パシフィコ横浜 🔍
PACIFICO YOKOHAMA 🔍

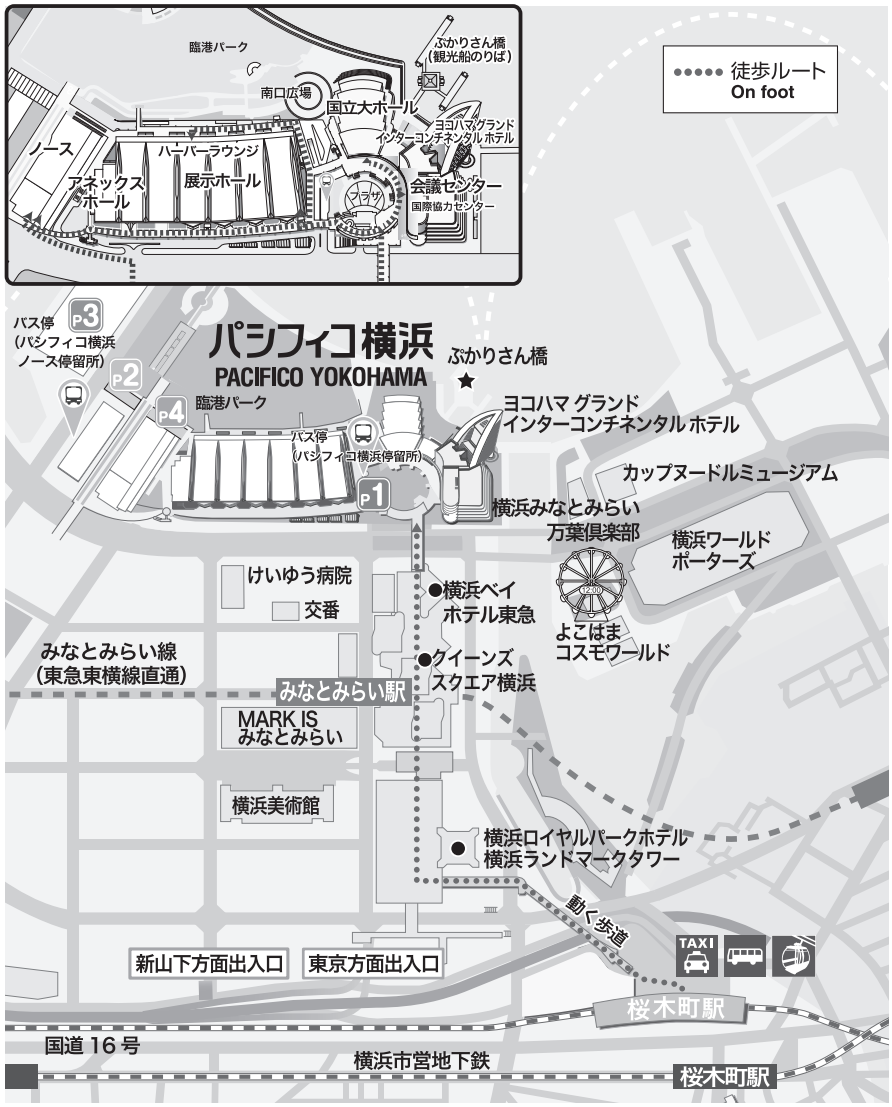

●交通のご案内

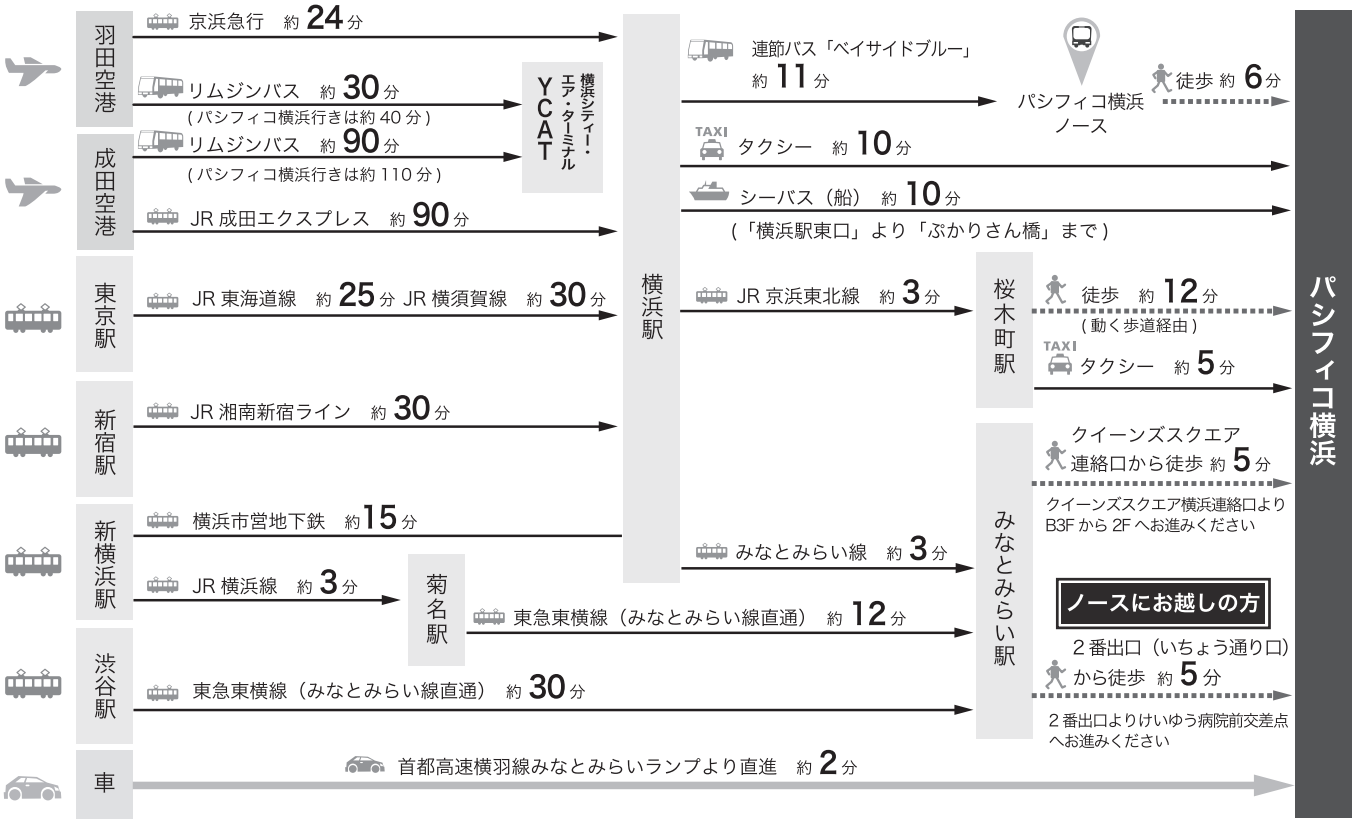

Memo

■お問い合わせ先

アドコム・メディア株式会社
〒169-0073 東京都新宿区百人町2-21-27
TEL.03-3367-0571 FAX.03-3368-1519
E-mail exhibit@adcom-media.co.jp